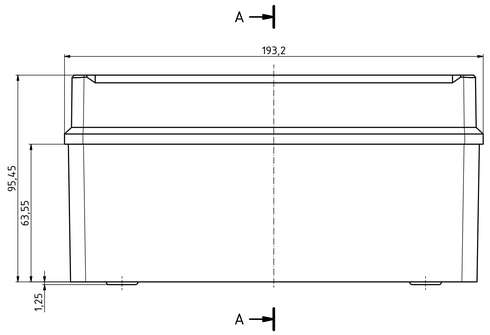

A-A (1 : 1)

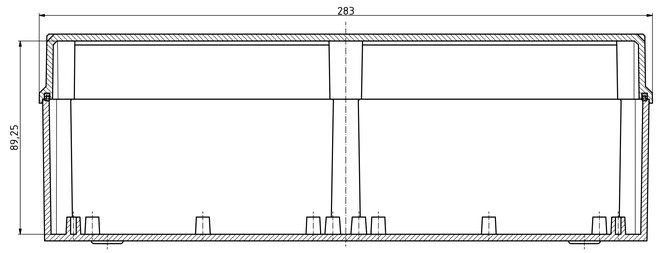

ISO (1 : 1)

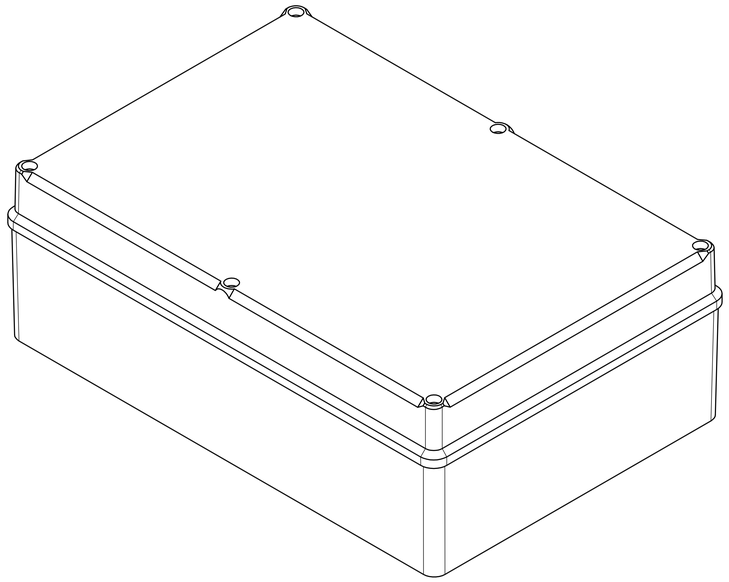

Unterteil
Base

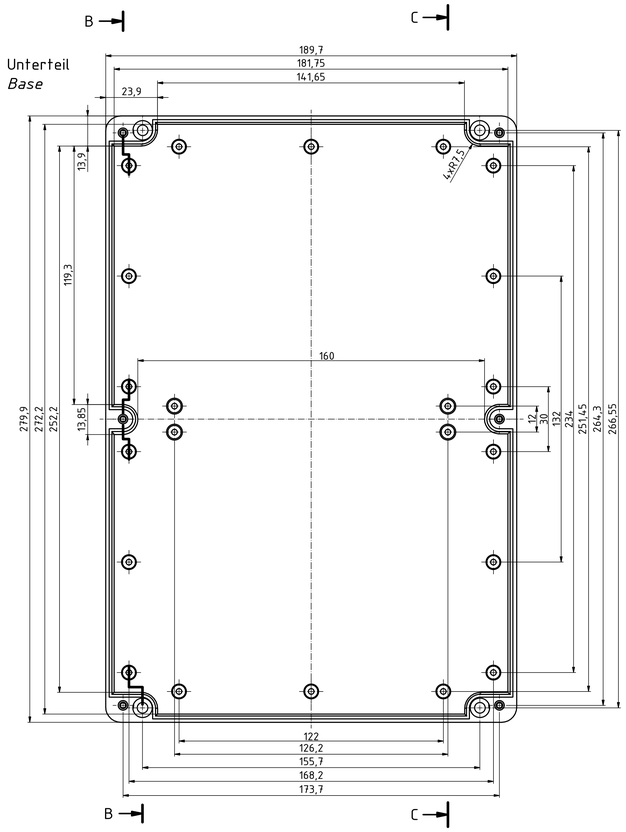

B-B (1 : 1)

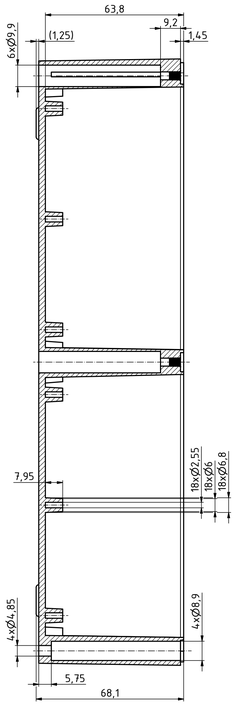

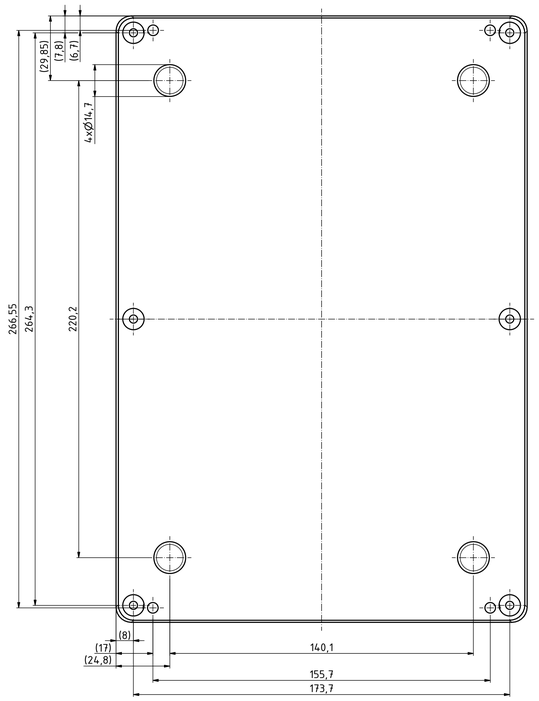

Oberteil/
Lid

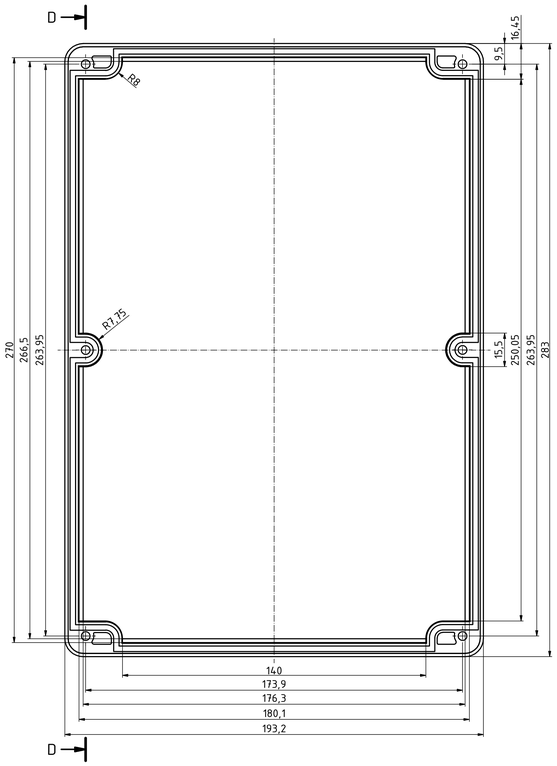

D-D (1 : 1)

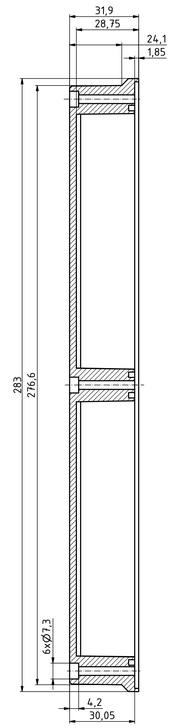

C-C (1 : 1)

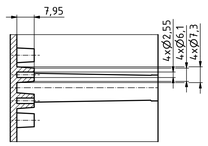

"Schutzvermerk nach DIN ISO 16016 beachten" "Please pay attention to copyright note DIN ISO 16016"

Zeichnungs-Nr. / Drawing-No.:	OK 5455.067.01		
	4U-281910-IP67		
	Katalogzeichnung/Catalogue drawing		
	2504259.idw		1:1
			A0

	Datum/Date	Name/name
Gezeichnet	30.07.2019	AB
Geprüft		
Norm		

Status	A.Nr./Alt No	Datum/Date	Name