АВМ 2000.04.117_РТР060

Ra 6,3 (√)

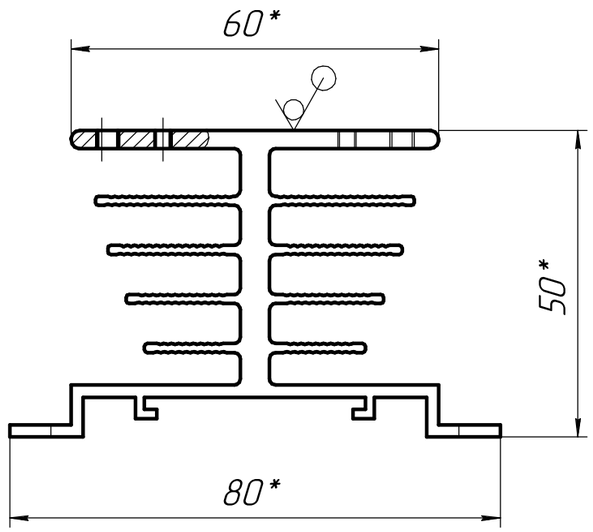

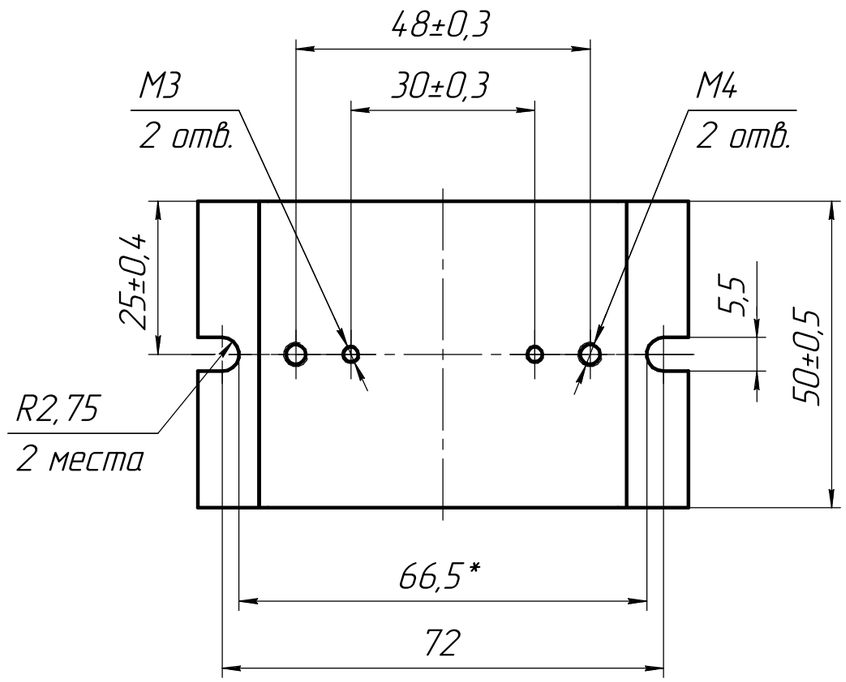

1. * – Размеры для справок.
2. H14, h14, ± $\frac{IT14}{2}$.
3. Острые кромки притупить.
4. На поверхности профиля не допускаются вмятины и расслоения.

					АВМ 2000.04.117_РТР060		
Изм.	Лист	№ докум.	Подп.	Дата	АВМ-117_РТР060	Лит. / Масса / Масштаб	0,105кг. / 1:1
Разраб.				24.12.23		Лист / Листов 1	
Пров.							
Т.контр.					АВМ-117 ГОСТ22233-2018	"Фабрика Алюминиевого Профиля"	
Н.контр.							
Утв.							

Копировал

Формат А3

Перв. примен.

Справ. №

Подп. и дата

Инв. № дубл.

Взам. инв. №

Подп. и дата

Инв. № подл.