ИНТЕГРАЛ

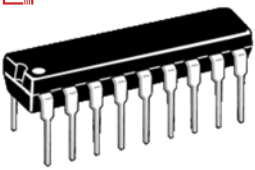

Корпус: 2104.18-10 (DIP-18)

Э КР1008ВЖ10 - импульсный номеронабиратель.

Служит для преобразования нажатия кнопки клавиатуры в последовательность импульсов набора номера. Программирование паузы (единичная пауза равна 1,6 мс) можно производить после каждой набранной цифры нажатием клавиши "*". Повтор последнего номера осуществлятся клавишей "#". Микросхема ЭКР1008ВЖ10 имеет встроенный стабилизатор напряжения. Его влючение происходит при замыкании вывода 2 на "землю". Внутреннее ОЗУ расчитано на 32 цифры. Имеет помехозащитные входы для клавиатуры. Выходы импульсного и разговорного ключей - типа "открытый сток". Предназначена для применения в кнопочных телефонных аппаратах. Выполнена по КМОП - технологии.

Микросхема производится минским объединением "Интеграл" и поставляется с маркировкой **IL5851N**.

Структурная схема КР1008ВЖ10:

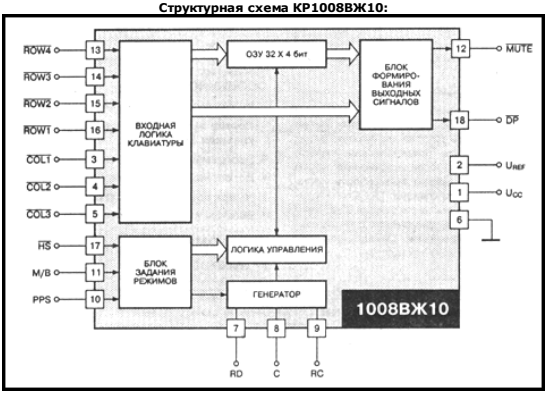

Назначение выводов КР1008ВЖ10:

Вывод	Обозначение	Назначение
1	Ucc	Напряжение питания
2	Uref	Схема ограничения
3	COL1	Клавиатурные входы (столбцы)
4	COL2	
5	COL3	
6	GND	Общий
7	RD	Выводы RC-генератора
8	C	
9	RC	
10	PPS	Выбор частоты импульсов
11	M/B	Выбор импульсного коэффициента
12	MUTE	Выход разговорного ключа
13	ROW4	Клавиатурные входы (строки)
14	ROW3	
15	ROW2	
16	ROW1	
17	HS	Рычажный переключатель
18	DP	Выход импульсного ключа

Параметры номеронабирателя КР1008ВЖ10:

Напряжение питания	2..6В
Напряжение питания в статическом режиме	1,5В
Ток потребления	<150мкА
Ток потребления в статическом режиме	<1мкА
Сопротивление контакта клавиатуры	<1КОМ
Частота генератора	2,4КГц
Импульсный коэффициент	3:2 или 2:1
Длительность удержания клавиши для уверенного ввода значения цифры	20мс
Время восстановления выхода MUTE после завершения формирования последней цифры	5мс
Частот импульсов внутри кодовой посылки	10Гц или 20Гц
Длительность нажатия рычага необходимая для сброса регистра адресации памяти	300мс
Длительность времени "антидребезга"	14мс
Длительность межцифровой паузы	800 или 400мс

Аналогом (прототипом) ЭКР1008ВЖ10 является микросхема KS5851 (Samsung).
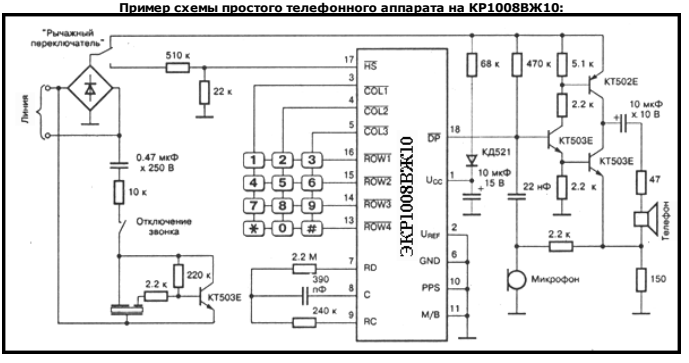
Пример схемы простого телефонного аппарата на КР1008ВЖ10: